CANALINA E ACCESSORI PER CONDIZIONAMENTO

L 2960000	0612BC	CANALINA COMPLETA DI COPERCHIO - mm 60 x 45

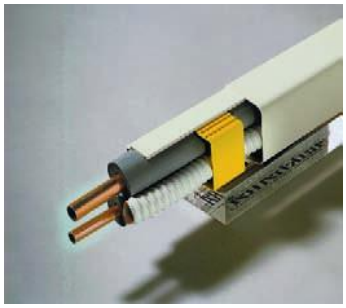

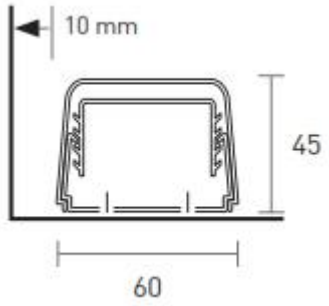

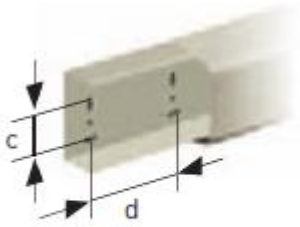

C= 35 D= 200

L 2960093	0712BC	CANALINA COMPLETA DI COPERCHIO - mm 70 X 50

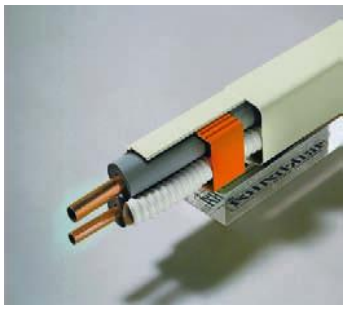

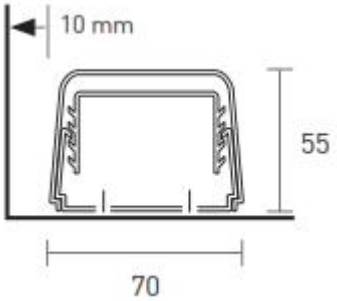

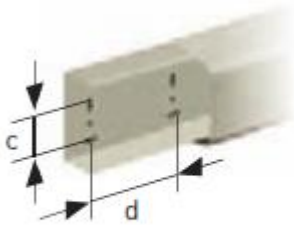

C= 35 D= 200

L 2960001	0812BC	CANALINA COMPLETA DI COPERCHIO - mm 80 X 60

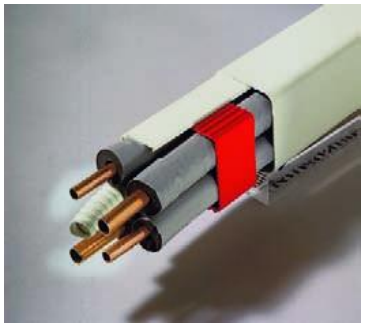

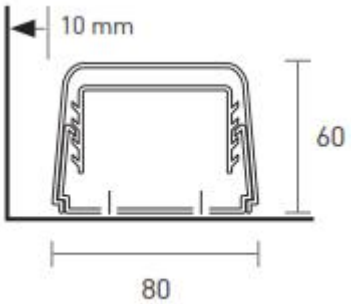

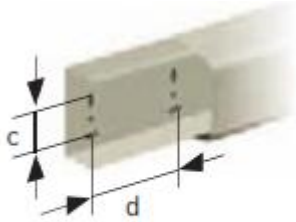

C= 50 D= 200

CANALINA E ACCESSORI PER CONDIZIONAMENTO

L 2960094	0912BC	CANALINA COMPLETA DI COPERCHIO - mm 90 X 65

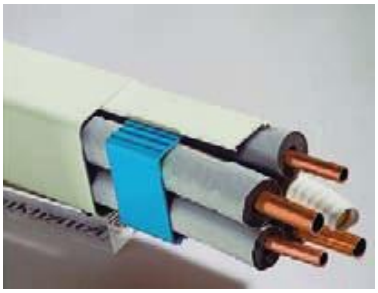

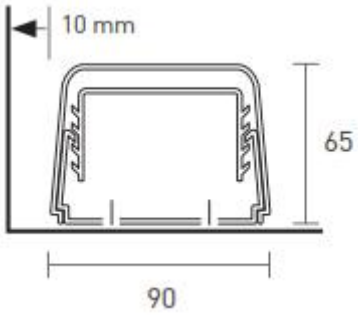

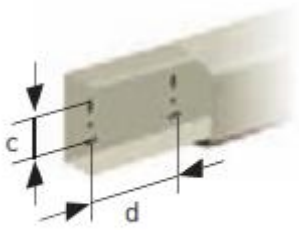

C= 50 D= 200

L 2960002	1212BC	CANALINA COMPLETA DI COPERCHIO - mm 110 X 75

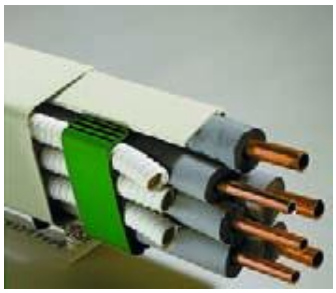

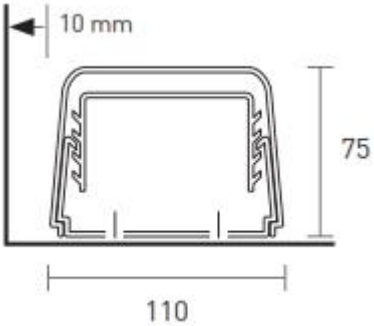

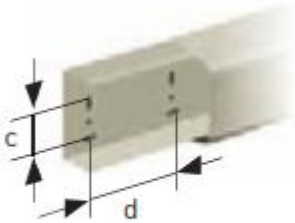

C= 80 D= 200

L 2960003	0603ST	STAFFA STRINGITUBO DA 60 mm
L 2960050	0703ST	STAFFA STRINGITUBO DA 70 mm
L 2960004	0803ST	STAFFA STRINGITUBO DA 80 mm
L 2960051	0903ST	STAFFA STRINGITUBO DA 90 mm
L 2960005	1203ST	STAFFA STRINGITUBO DA 110 mm

L 2960006	0604GC	GIUNTO COPERCHIO 60 mm
L 2960052	0704GC	GIUNTO COPERCHIO 70 mm
L 2960007	0804GC	GIUNTO COPERCHIO 80 mm
L 2960053	0904GC	GIUNTO COPERCHIO 90 mm
L 2960008	1204GC	GIUNTO COPERCHIO 110 mm

CANALINA E ACCESSORI PER CONDIZIONAMENTO

L 2960009	0605AI	ANGOLO INTERNO 60 mm
L 2960054	0705AI	ANGOLO INTERNO 70 mm
L 2960010	0805AI	ANGOLO INTERNO 80 mm
L 2960055	0905AI	ANGOLO INTERNO 90 mm
L 2960011	1205AI	ANGOLO INTERNO 110 mm

L 2960012	0606AE	ANGOLO ESTERNO 60 mm
L 2960056	0706AE	ANGOLO ESTERNO 70 mm
L 2960013	0806AE	ANGOLO ESTERNO 80 mm
L 2960057	0906AE	ANGOLO ESTERNO 90 mm
L 2960014	1206AE	ANGOLO ESTERNO 110 mm

L 2960015	0607CP	CURVA PIANA 60 mm
L 2960068	0707CP	CURVA PIANA 70 mm
L 2960016	0807CP	CURVA PIANA 80 mm
L 2960069	0907CP	CURVA PIANA 90 mm
L 2960017	1207CP	CURVA PIANA 110 mm

L 2960018	0608TT	TAPPO TERMINALE 60 mm
L 2960058	0708TT	TAPPO TERMINALE 70mm
L 2960019	0808TT	TAPPO TERMINALE 80 mm
L 2960059	0908TT	TAPPO TERMINALE 90 mm

CANALINA E ACCESSORI PER CONDIZIONAMENTO

L 2960020	0609CM	CURVA A MURO 60 mm
L 2960060	0709CM	CURVA A MURO 70 mm
L 2960021	0809CM	CURVA A MURO 80 mm
L 2960061	0909CM	CURVA A MURO 90 mm
L 2960062	1209CM	CURVA A MURO 120 mm

L 2960037	0610PM	PASSAGGIO A MURO 60 mm
L 2960046	0710PM	PASSAGGIO A MURO 70 mm
L 2960038	0810PM	PASSAGGIO A MURO 80 mm
L 2960047	0910PM	PASSAGGIO A MURO 90 mm
L 2960088	1210PM	PASSAGGIO A MURO 110 mm

L 2960045	0611GF	GIUNTO FLESSIBILE PER CANALINA DA 60 mm
L 2960041	0811GF	GIUNTO FLESSIBILE PER CANALINA DA 80 mm

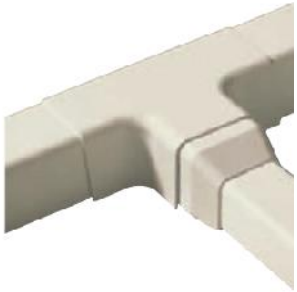

L 2960024	0813DT	DERIVAZIONE A T PER CANALINA DA 80 mm
L 2960063	0913DT	DERIVAZIONE A T PER CANALINA DA 90 mm
L 2960025	1213DT	DERIVAZIONE A T PER CANALINA DA 110 mm

CANALINA E ACCESSORI PER CONDIZIONAMENTO

L 2960026	8060RI	RIDUZIONE DA 80-60
L 2960071	8070RI	RIDUZIONE DA 80-70
L 2960044	9060RI	RIDUZIONE DA 90-60
L 2960072	9070RI	RIDUZIONE DA 90-70
L 2960027	1280RI	RIDUZIONE DA 120-80
L 2960098	1290RI	RIDUZIONE DA 120-90

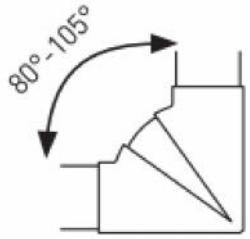

L 2960084	0620IR	ANGOLO INTERNO REGOLABILE PER CANALINA DA 60 mm
L 2960097	0820IR	ANGOLO INTERNO REGOLABILE PER CANALINA DA 80 mm

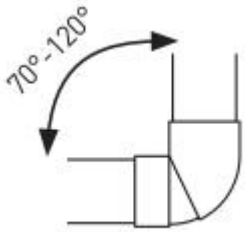

L 2960085	0621ER	ANGOLO ESTERNO REGOLABILE PER CANALINA DA 60 mm
L 2960096	0821ER	ANGOLO ESTERNO REGOLABILE PER CANALINA DA 80 mm

CANALINA E ACCESSORI PER CONDIZIONAMENTO

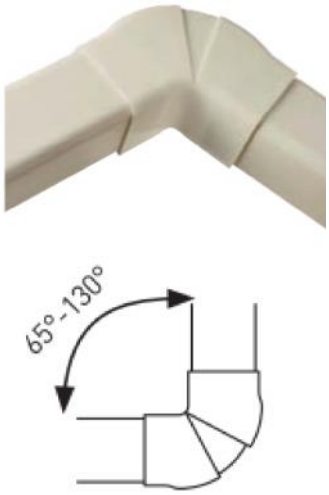

L 2960086	0622PR	CURVA PIANA REGOLABILE PER CANALINA DA 60 mm
L 2960113	0822PR	CURVA PIANA REGOLABILE PER CANALINA DA 80 mm
L 2960095	1222PR	CURVA PIANA REGOLABILE PER CANALINA DA 110 mm

L 2960115	0614VS	ANGOLO VERTICALE SINISTRO PER CANALINA DA 60 mm

L 2960083	0615VD	ANGOLO VERTICALE DESTRO PER CANALINA DA 60 mm
L 2960082	0815VD	ANGOLO VERTICALE DESTRO PER CANALINA DA 80 mm

CANALINA E ACCESSORI PER CONDIZIONAMENTO

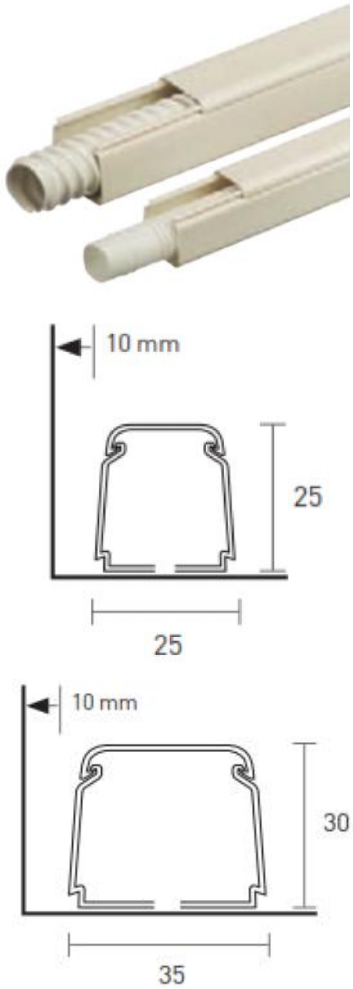

L 2960117	0312BC	CANALINA IN BARRA DA 2 MT PER TUBO SPIRALATO DIAM. 16 E TUBO CORRUGATO
L 2960118	0412BC	CANALINA IN BARRA DA 2 MT PER TUBO SPIRALATO DIAM. 16,18,20 E TUBO CORRUGATO

L 2960030	0304GC	GIUNTO COPERCHIO
L 2960074	0404GC	GIUNTO COPERCHIO

L 2960031	0305AI	ANGOLO INTERNO
L 2960075	0405AI	ANGOLO INTERNO

CANALINA E ACCESSORI PER CONDIZIONAMENTO

L 2960032	0306AE	ANGOLO ESTERNO
L 2960076	0406AE	ANGOLO ESTERNO

L 2960033	0307CP	CURVA PIANA
L 2960077	0407CP	CURVA PIANA

L 2960034	0308TT	TAPPO TERMINALE
L 2960078	0408TT	TAPPO TERMINALE

L 2960081	0310RC	RACCORDO
L 2960079	0410RC	RACCORDO

CANALINA E ACCESSORI PER CONDIZIONAMENTO

L 2960022	0350SP	SUPPORTO A PAVIMENTO DA 350 mm	PORTATA: 400 KG CADAUNO
L 2960023	0450SP	SUPPORTO A PAVIMENTO DA 450 mm	
L 2960087	1000SP	SUPPORTO A PAVIMENTO DA 1000 mm	
L 2960064	0351SP	SUPPORTO A PAVIMENTO DA 350 mm	PORTATA: 300 KG CADAUNO
L 2960065	0451SP	SUPP A PAVIMENTO DA 450mm 0451SP	
L 2960067	1001SP	SUPPORTO A PAVIMENTO 1001SP	

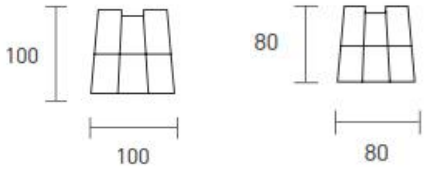

L 2960028	0341TS	TAPPO PER SUPPORTO 100 X 100 mm
L 2960066	0342TS	TAPPO PER SUPPORTO 80 x 80 mm

L 2960048	0501SC	SUPPORTO CONO	PORTATA: 500 KG CADAUNO

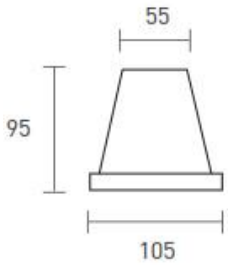

CANALINA E ACCESSORI PER CONDIZIONAMENTO

	L 2960035 L 2960036 L 2960040	0016TU 0018TU 0020TU	TUBO SCARICO SPIRALATO CON INTERNO LISCIO DIAM. 16 mm ROTOLO DA 30 MT TUBO SCARICO SPIRALATO CON INTERNO LISCIO DIAM. 18 mm ROTOLO DA 30 MT TUBO SCARICO SPIRALATO CON INTERNO LISCIO DIAM. 20 mm ROTOLO DA 30 MT
	L 2960070 L 2960089	0068TC 0070TC	TUBO CORRUGATO DIAM. 16 mm ROTOLO DA 50 MT TUBO CORRUGATO DIAM. 20 mm ROTOLO DA 50 MT
	L 2960049	0021GY	GIUNTO A Y PER TUBO SPIRALATO DIAM. 15-18 E PER TUBO CORRUGATO
	L 0040296	0023GL	GIUNTO LINEARE

CANALINA E ACCESSORI PER CONDIZIONAMENTO

	L 2960116	0024SF	SIFONE
	L 2960101	0025GT	GIUNTO A T SCARICO CONDENSA
	L 0040277	2000TR	TUBO SCARICO CONDENSA RIGIDO DIAM. 20 mm
	L 0040281 L 2960109 L 2960111	2001CF 2501CF 3201CF	CLIPS FISSATUBO PER TUBO RIGIDO DI SCARICO CONDENSA DIAM. 20 CLIPS FISSATUBO PER TUBO RIGIDO DI SCARICO CONDENSA DIAM. 25 CLIPS FISSATUBO PER TUBO RIGIDO DI SCARICO CONDENSA DIAM. 32

CANALINA E ACCESSORI PER CONDIZIONAMENTO

	L 0040278 L 2960110 L 2960105	2002MR 2502MR 3202MR	MANICOTTO DIAM. 20 mm PER TUBO RIGIDO DI SCARICO CONDENSA MANICOTTO DIAM. 25 mm PER TUBO RIGIDO DI SCARICO CONDENSA MANICOTTO DIAM. 32 mm PER TUBO RIGIDO DI SCARICO CONDENSA
	L 0040282 L 2960108 L 2960102	2003AR 2503AR 3203AR	ANGOLO RIGIDO 135° PER TUBO RIGIDO DI SCARICO CONDENSA DIAM. 20 mm ANGOLO RIGIDO 135° PER TUBO RIGIDO DI SCARICO CONDENSA DIAM. 25 mm ANGOLO RIGIDO 135° PER TUBO RIGIDO DI SCARICO CONDENSA DIAM. 32 mm
	L 0040279 L 2960107 L 2960103	2004CR 2504CR 3204CR	ANGOLO RIGIDO 90° PER TUBO RIGIDO DI SCARICO CONDENSA DIAM. 20 mm ANGOLO RIGIDO 90° PER TUBO RIGIDO DI SCARICO CONDENSA DIAM. 25 mm ANGOLO RIGIDO 135° PER TUBO RIGIDO DI SCARICO CONDENSA DIAM. 32 mm
	L 0040280 L 2960106 L 2960104	2005DR 2505DR 3205DR	DERIVAZIONE A T RIGIDA PER TUBO RIGIDO DI SCARICO CONDENSA DIAM. 20 mm (CONNESSIONE DI 3 TUBI) DERIVAZIONE A T RIGIDA PER TUBO RIGIDO DI SCARICO CONDENSA DIAM. 25 mm (CONNESSIONE DI 3 TUBI) DERIVAZIONE A T RIGIDA PER TUBO RIGIDO DI SCARICO CONDENSA DIAM. 32 mm (CONNESSIONE DI 3 TUBI)

CANALINA E ACCESSORI PER CONDIZIONAMENTO

	L 2960100 L 2960112 L 2960099	2006FR 2506FR 3206FR	RACCORDO FLESSIBILE-RIGIDO PER TUBO SPIRALATO DIAM. 20 mm RACCORDO FLESSIBILE-RIGIDO PER TUBO SPIRALATO DIAM. 25 mm RACCORDO FLESSIBILE-RIGIDO PER TUBO SPIRALATO DIAM. 32 mm

	L 0010013	4000TG	COLLA SPECIALE X TUBI IN PVC